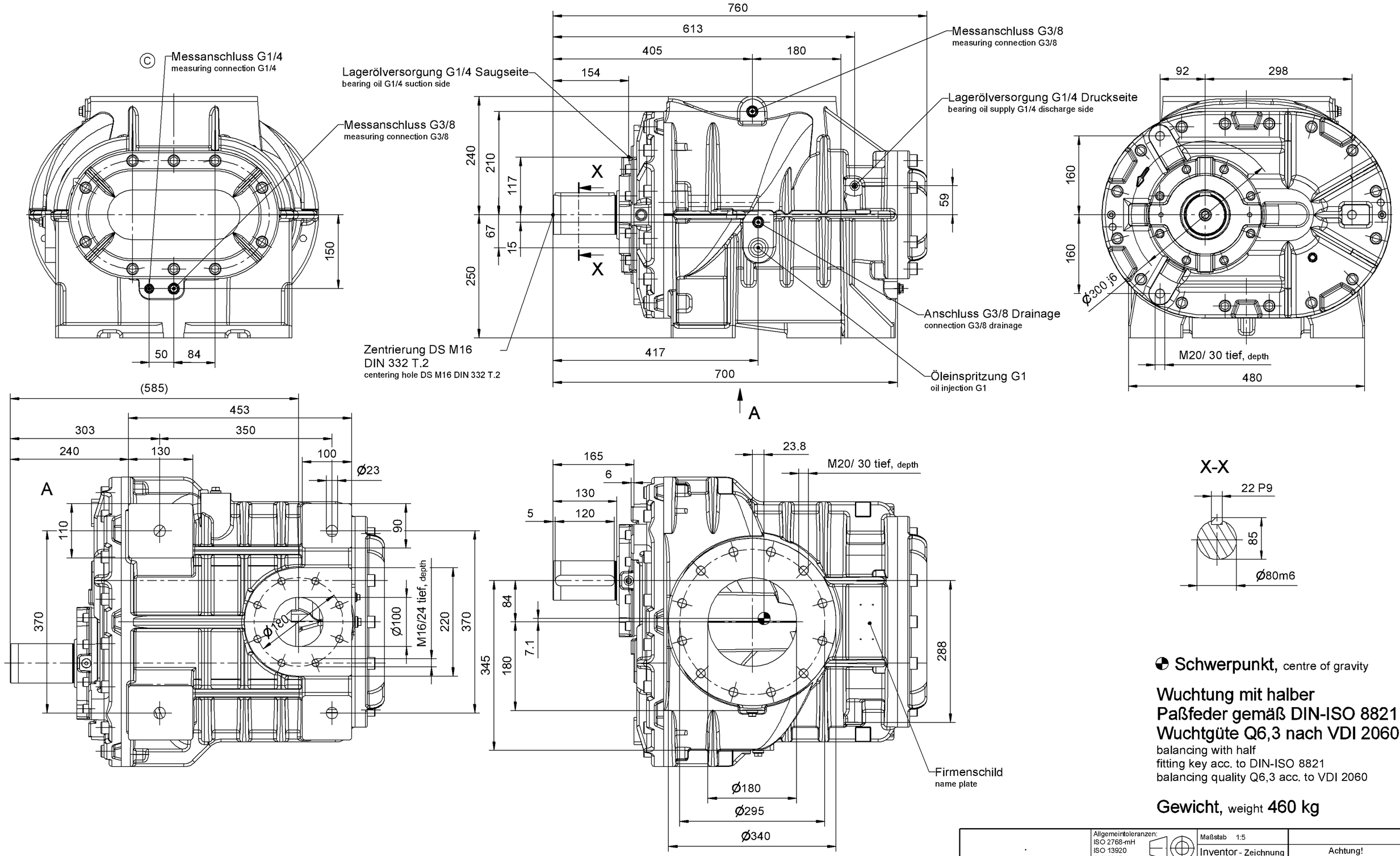

				Allgemeintoleranzen: ISO 2768-mH ISO 13920 ISO 8015 Schutzvermerk nach DIN 34	Maßstab 1:5	
					Inventor - Zeichnung Änderung nur mittels Inventor !	Achtung! Kopie muß nicht maßstäblich sein!
					Datum / Name	EINBAUZEICHNUNG
				Bearb. 25.05.05 kleemann		
				Gepr. 06.06.05 blome		VMX 160 RD
D	18021	20.02.08	weiss	Aerzener Maschinenfabrik GmbH 31855-Aerzen-GERMANY		
C	16982	17.08.07	weiss		2ZV-1405	Format A 2 / Blatt Bl
B	16947	30.03.07	weiss			
A	16905	26.01.06	kleeme	EDV Nr. 2ZV-1405_D		
Zust.	Änderung	Datum	Name	Ursprung:	Ers. für:	Ers. durch: